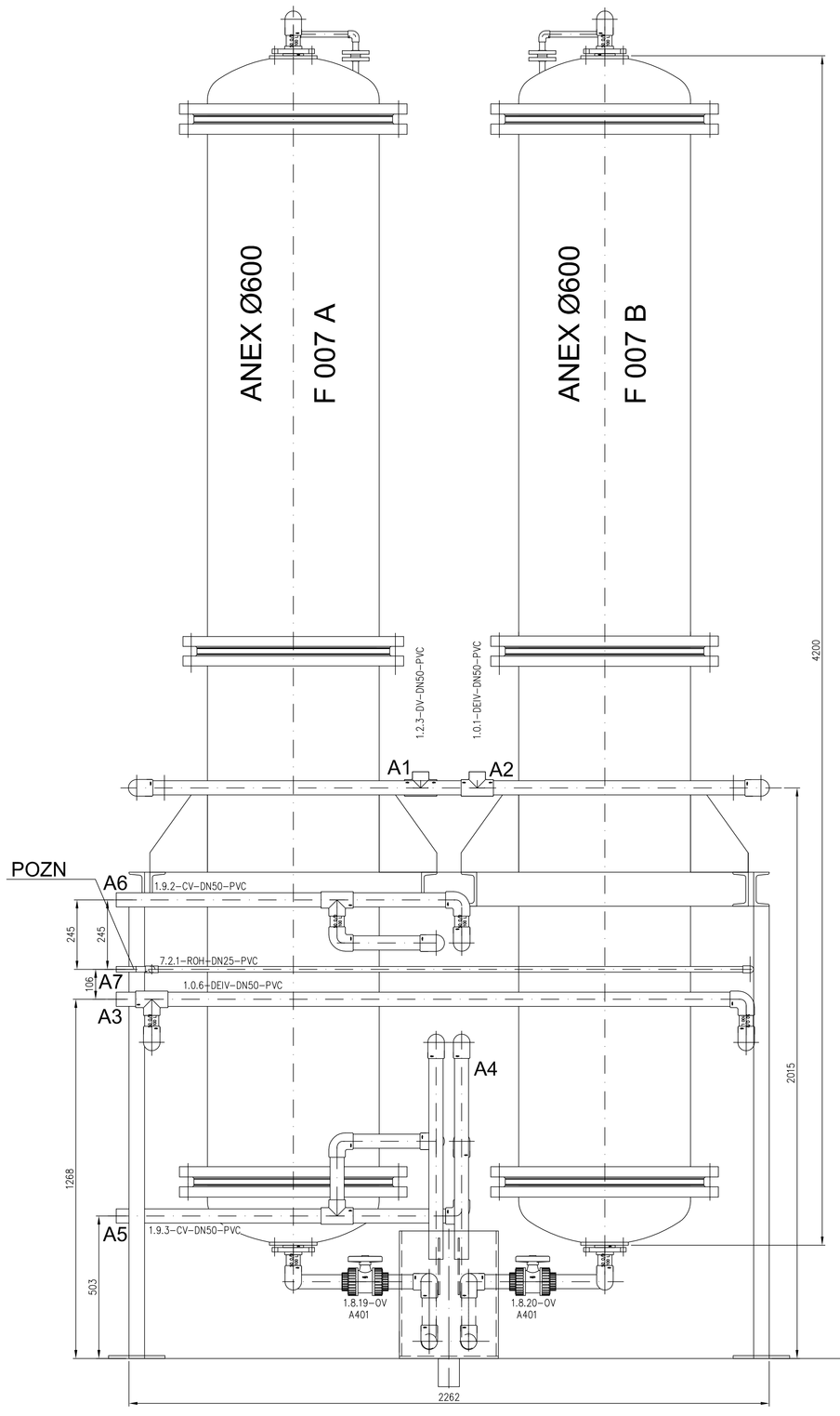

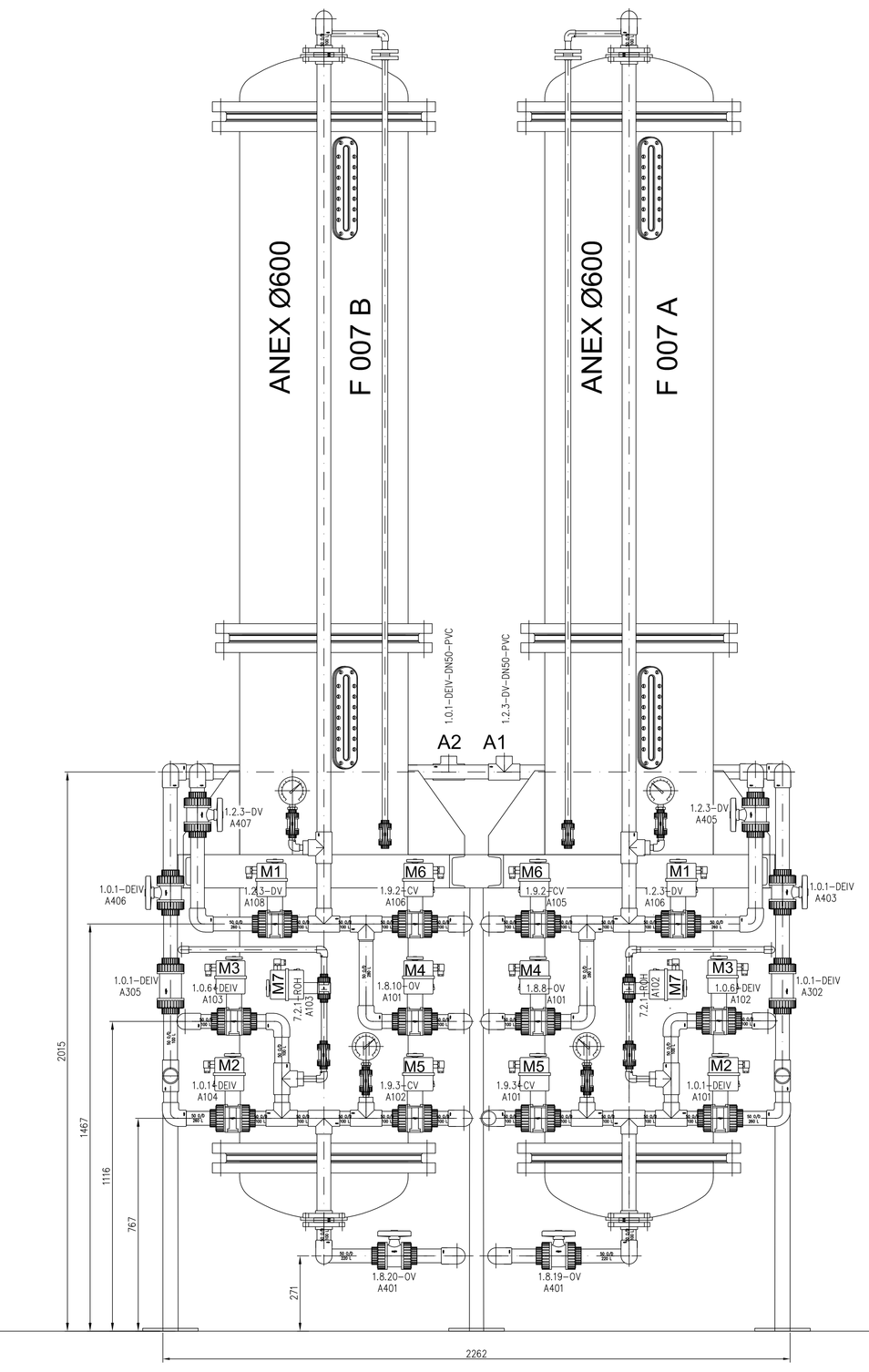

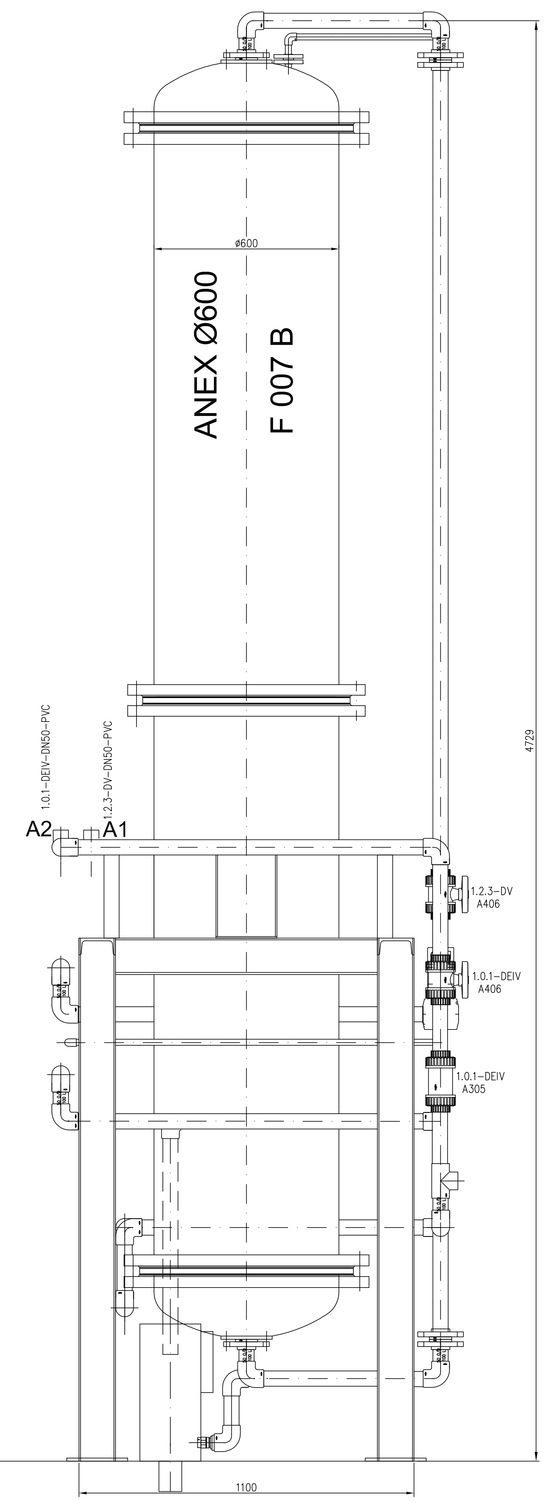

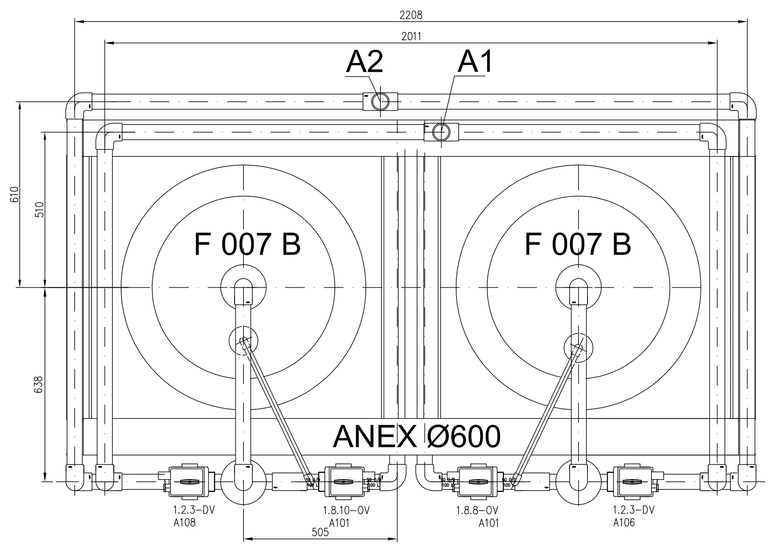

POZNÁMKY:

SÚVISIACE VÝKRESY:

VÝROBA DEMINERALIZ. VODY–SCHÉMA	V.Č. JK.11.DPS.01.2.03
POTRUBNÉ DISPOZÍCIE – PÔDORYS ±0,000m	V.Č. JK.11.DPS.01.2.20

A1 – VSTUP DEKARBO VODY DN50, d63, PVC, 12,5m3/hod
A2 – VÝSTUP DEMI VODY DN50, d63, PVC, 12,5m3/hod
A3 – VSTUP KOMPAKTAČNEJ VODY DN50, d63, PVC, 10,0m3/hod
A4 – VÝSTUP REGENERAČNEJ VODY DN50, d63, PVC, 10,0m3/hod
A5 – RECIRKULÁCIA DN50, d63, PVC, 12,5m3/hod – VYSTUP KU KATEXU
A6 – RECIRKULÁCIA DN50, d63, PVC, 12,5m3/hod – VSTUP OD KATEXU
A7 – VSTUP 25%NaOH DN25, d32, PVC, 2m3/hod

POZN -POKRACOVAŤ POTRUBÍM DN25, d32 , PVC

PREPRAVNÁ HM. 2000kg, PRERÁVDZKOVÁ 4500kg

TÁTO DOKUMENTÁCIA JE DUŠEVNÝM MAJETKOM J-KOPA spol. s r.o. A EXPRO spol. s r.o.
ŽIADNA ČASŤ TEJTO DOKUMENTÁCIE NESMIE BYŤ REPRODUKOVANÁ ALEBO POUŽITÁ BEZ JEJ PISOMNÉHO POVOLENIA

	MENO/NAME	PODPIS/SIGNATURE	DÁTUM/DATE	PROJEKTOVÁ ORGANIZÁCIA	DALOVÝ PARTNER/CONTRACTOR
VYPRACOVAL/DESIGNED	Ing.Lacnik Ing.Gulcer		10/2011	J-KOPA spol. s r. o. Pankúchova 1, 831 06 Bratislava	BRATISLAVSKÁ TEPLÁRENSKÁ, a.s. BAJKALSKÁ 21/A 829 05 BRATISLAVA
KONTROLOVAL/CHECKED	DIPL.ING. J.GUDZÓN		10/2011		
ZODP. PROJEKTANT/APPROVED	DIPL.ING. J.GUDZÓN			EXPRO s.r.o. Nad Jazerom 1, 831 02 Bratislava tel.+421 2/ 52 78 20 00 fax 52 78 20 99 e-mail: expro@expro.sk	
HLAVNÝ PROJEKTANT/PROJECT LEADER	DIPL.ING. J.KRUMPÁL		10/2011		
MANAŽÉR PROJEKTU/ PROJECT MANAGER	DIPL.ING. M.TKÁČIK		10/2011		

NÁZOV STAVBY/NAME OF BUILDING		ZAKÁZKA Č./PROJECT NO.:	JK.2011.07
ČASŤ/PART:	REKONŠTRUKCIA CHEMICKEJ ÚPRAVNE VODY V TEPLÁRNI ZÁPAD	CELO PREDM/SHEET:	06
	PS.01 CHEMICKÁ ÚPRAVŇA VODY	STUPEŇ PD/DOC. TYPE:	JP
	DPS.01.2 STROJNOTECHNOLOGICKÁ ČASŤ –NOVÁ CHÚV	FORMÁT/SIZE:	42-4 A4
NÁZOV VÝKRESU/DESCRIPTION		KÓDOVÉ ČÍSLO/MODNE NO.	MERITKO/SCALE:	SKICA/COPY NO.:
POTRUBNÉ DISPOZÍCIE ZAPOJENIE ANEXOVÝCH FILTROV 12,5m3/hod		JK.11.DPS.01.2.40	1:10	A1

ALL RIGHTS TO THIS TECHNICAL DOCUMENT EXCLUSIVELY BELONG TO J-KOPA LTD. THIS TECHNICAL DOCUMENT MUST NOT BE COPIED, REPRODUCED OR OTHERWISE PROVIDED TO THIRD PARTIES WITHOUT EXPLICID AGREEMENT OF THE OWNER.

ROZMEROVY_NACRTOK
© expro "J-KO-SRHA00-6x6A3MC"